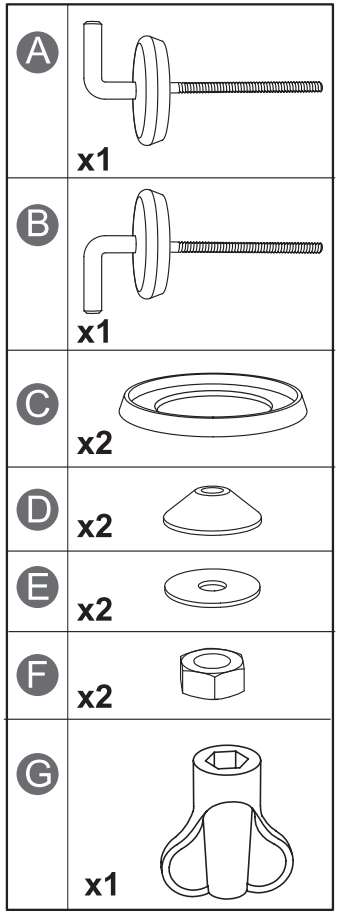
A
x1
B
x1
C
x2
D
x2
E
x2
F
x2
G
x1

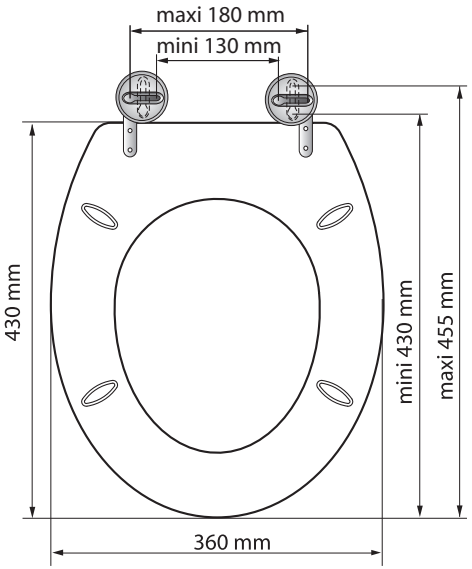
maxi 180 mm
mini 130 mm
430 mm
mini 430 mm
maxi 455 mm
360 mm

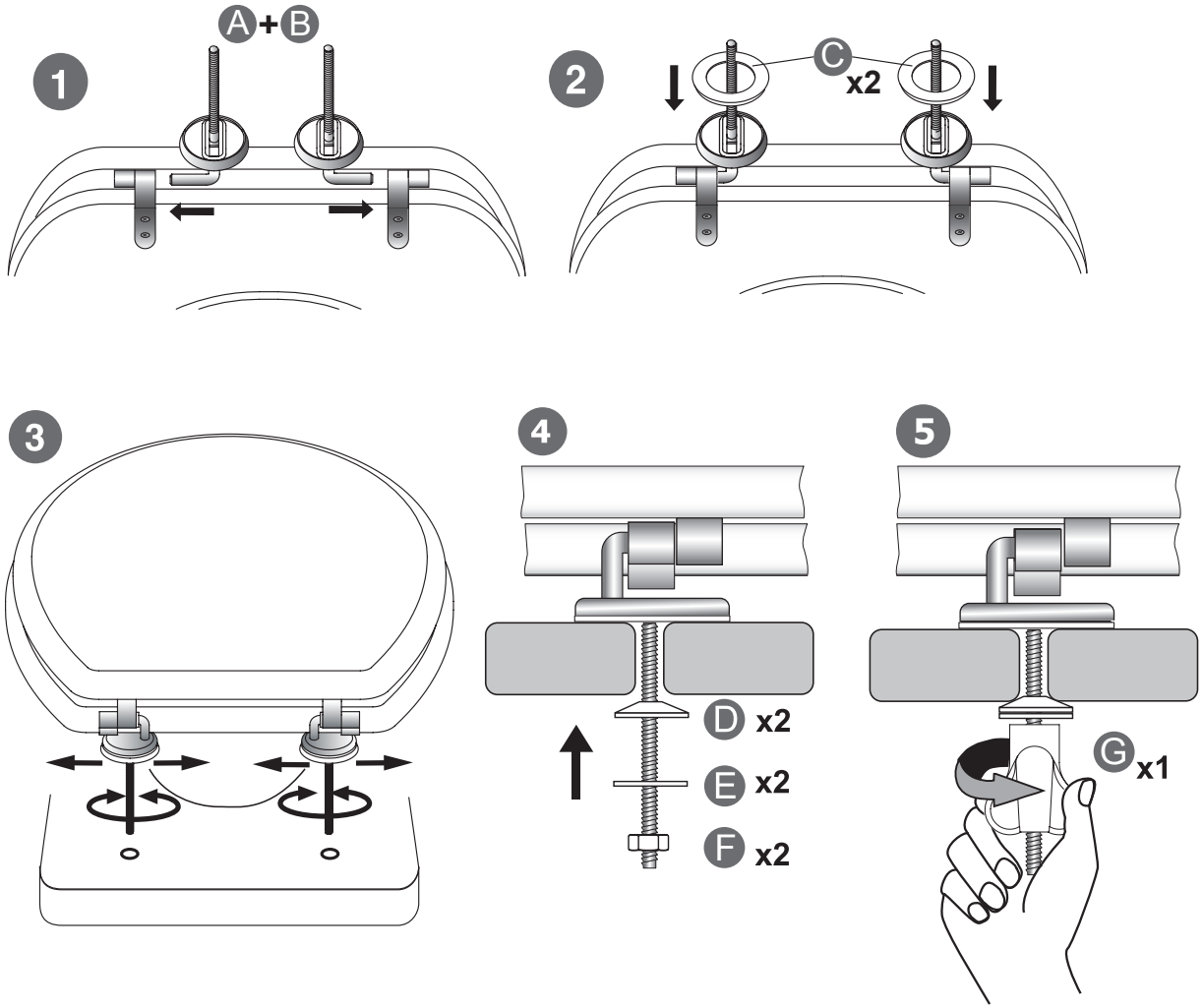
1
A+B
2
C
x2
3
4
D x2
E x2
F x2
5
G x1

814063NT